Ecobati Scrl
Première avenue 25
4040 Herstal
Belgique
Tel : 0032 (4) 246.32.49
Fax : 0032 (4) 247.06.07
www.ecobati.be
info@ecobati.be

Fiche technique

Mortier léger en isolation de toiture

Chanvribat + Tradical PF70

- Chanvribat est un granulat fabriqué à partir de chènevotte (cellulose fibrée) extraite mécaniquement du chanvre.
- Tradical PF70 est un mélange de chaux aérienne extrêmement pure, de liant hydraulique et pouzzolanique.
- Chanvribat lié avec Tradical PF70 permet de confectionner des mortiers ultra-légers.

Domaine d'utilisation

Les mortiers de granulats très légers CHANVRIBAT + TRADICAL PF70 permettent de réaliser des isolations thermiques avec une inertie importante.
Ils sont une garantie de durabilité en évitant, d'une part, les risques de tassement et, d'autre part, les risques de détérioration par les rongeurs.
Ils n'assurent pas de fonction mécanique.

Données techniques

Chanvribat	
Masse volumique apparente	environ 100 kg/m^3
Conductivité thermique	λ = 0,048 W/m.K

Tradical PF70		
Composition	Chaux aérienne à 98% de CaO	75 %
	Liant hydraulique	15 %
	Liant pouzzolanique	10 %
Densité	0,65	
Conductivité thermique	λ = 0,189 W/m.K	

Chanvribat + Tradical PF70	
Mortier dosé à	100 kg/m^3
Masse volumique	200 à 220 kg/m^3
Conductivité thermique	λ = 0,08 W/m.k

Conditionnement et stockage

Chanvribat	
Présentation	sac de 20 kg, soit environ 200 L utiles (décompressé)
Poids d'une palette	500 kg environ
Dimension des palettes	H x L x l = 220 x 120 x 120
Stockage	à l'abri et au sec

Tradical PF70	
Présentation	Sac papier de 22 kg sur palette de 50 sacs
Poids d'une palette	1100 kg
Dimension des palettes	H x L x l = 150 x 110 x 110
Stockage	à l'abri et au sec

Dosage

eau		TRADICAL PF70		CHANVRIBAT		
40 à 50 L	+	22 kg	+	200 L environ	=	200 L de béton de chanvre environ

Méthode de malaxage

Le malaxage peut être réalisé à la bétonnière, au malaxeur, à la toupie.
Introduire dans l'ordre :

- La totalité de l'eau.
- Le TRADICAL PF70 et malaxer jusqu'à dissolution complète.
- Le CHANVRIBAT après avoir décompressé les granulats.
- Vider dès que le mélange est homogène en évitant un excès de malaxage.

Mise en œuvre

- Etaler le mélange et le répartir à l'aide d'un râteau.
- Vider le mélange sur la face inférieure servant de coffrage perdu. Etaler sans tasser.
- Régler l'épaisseur en prenant soin de rester au minimum un centimètre sous le niveau supérieur des chevrons.
- Talocher légèrement pour régulariser la surface.
- Poser la couverture (incluant un pare-pluie).
- Pompage : nous consulter.

Précaution de mise en œuvre

- Le parement intérieur servant de coffrage perdu doit être posé sur des suspentes ou sur un contre chevronnage permettant la continuité de l'isolation.
- Si le parement intérieur est particulièrement sensible à l'humidité, poser une première couche de mortier contenant un dosage en eau réduit.

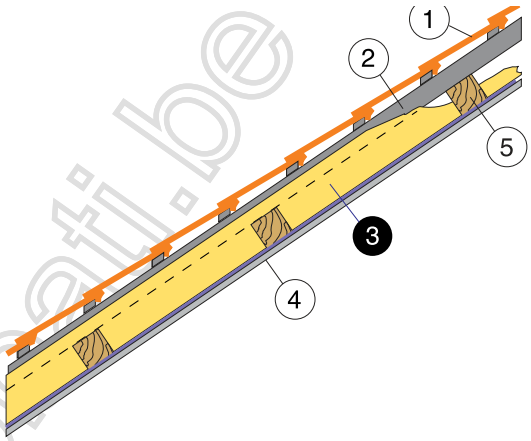

Toiture

1 : Couverture
2 : Chevron
3 : CHANVRIBAT + TRADICAL PF70
4 : Parement intérieur
5 : Contre-chevrons

www.ecobati.be